ParetiIN

PARETI MANOVRABILI ACUSTICHE
MOBILE ACUSTIC WALLS

MAN

INDICE
INDEX

SOLUZIONI CREATIVE / 4-7
CREATIVE SOLUTIONS / 4-7

ORGANIZZAZIONE DEGLI SPAZI / 8-11
ORGANIZATION OF SPACES / 8-11

ISOLAMENTO ACUSTICO E RESISTENZA AL FUOCO / 12-15
SOUND INSULATION AND FIRE RESISTANCE / 12-15

SOLUZIONI IDEALI PER ARCHITETTI / 28-37
IDEAL SOLUTIONS FOR ARCHITECTS / 28-37

OPZIONI D'IMPACCHETTAMENTO / 38-39
PARKING OPTIONS / 38-39

MONTAGGIO BINARIO / 40-41
TRACK MOUNTING / 40-41

FUNZIONALITA' ED ESTETICA / 16-19
FUNCTIONALITY AND AESTHETICS / 16-19

MANEGGEVOLEZZA CON SISTEMA ELETTRICO / 20-23
EASY HANDLING WITH ELECTRIC SYSTEM / 20-23

TRASPARENZA E ELEGANZA / 24-27
TRANSPARENCY AND ELEGANCE / 24-27

MODULI / 42-43
MODULE / 42-43

PRECISIONE NEI DETTAGLI / 44-45
PRECISION IN DETAIL / 44-45

	MAW110	MAW110G	MAW48
Spessore dei pannelli Panel thickness	110 mm	110 mm	48 mm
Insonorizzazione Sound insulation	Rw = 41 dB • 53dB	-	-
Altezza pareti Wall height	**il limite è l'altezza dei locali (pannelli standard 6000mm)** limited only by the building structure (Standard panel to 6000 mm)	**il limite è l'altezza dei locali (pannelli standard 6000mm)** limited only by the building structure (Standard panel to 6000 mm)	**2000 - 3680 mm** 2000 - 3680 mm
Pannelli con 1 punto di ancoraggio Panel width for the 1 point suspension	500 • 1100 mm	500 • 1100 mm	500 • 1100 mm
Pannelli con 2 punti di ancoraggio Panel width for a 2-point suspension	700 • 1300 mm	700 • 1300 mm	700 • 1300 mm
Rivestimento Filling	**tutti i matteriali com spessore 18 mm** all materials to a thickness of 18 mm	**tutti i matteriali com spessore 18 mm e 24 mm abbinato a vetro.** all materials to a thickness of 18 mm and 24 mm combined glass	**vetro temperato con spessore di 10 o 12 mm.** tempered glass with a thickness of 10 or 12 mm
Sistema di ancoraggio Suspension system	**1 - punto o 2 punti** 1-joint or 2-joint	**1 - punto o 2 punti** 1-joint or 2-joint	**2 - punti** 2-joint
Porta Door	**modulo porta, singolo o doppio** door panel, single or double	**modulo porta, singolo o doppio** door panel, single or double	**modulo porta, singolo o doppio** door panel, single or double
Tipologia di apertura Handling	**manuale o automatizzata** Manual or automated sealing	**manuale o automatizzata** Manual or automated sealing	**manuale** Manual
Peso dei moduli solo struttura Panel weight without filling (system)	10,58 kg/m2	14,62 kg/m2	5,82 kg/m2
Peso dei moduli con rivestimento base Panel weight with basic filling	33,92 kg/m2	41,75 kg/m2	29,57 kg/m2
Rapporto di reazione al fuoco ecc **PN-EN 13501-1 + A1:2010** The qualification report on reaction to fire acc. to PN-EN 13501-1 + A1: 2010	B-s2, d0	B-s2, d0	-

SPECIFICHE TECNICHE , CERTIFICATI / 46-47
TECHNICAL SPECIFICATIONS, CERTIFICATES / 46-47

SOLUZIONI CREATIVE

La crescita di un'azienda richiede flessibilità. Sempre più spesso, è necessario cambiare stanze adattandole a una migliore funzionalità e redditività. La risposta a queste esigenze sono le pareti mobili. Nel caso di pareti in vetro, può essere richiesta la trasparenza o la completa discrezione, entrambi gli obiettivi possono essere raggiunti separando lo spazio e scegliendo le proprietà del pannello appropriate. Le nostre pareti sono modulabili e adattabili per qualsiasi tipo di progetto . Garanzia di sicurezza e stile moderno.

Le pareti manovrabili acustiche offrono anche la possibilità di separazione della zona senza limitare gli ambienti. Pannelli e vetro di alta qualità in qualsiasi colore completano perfettamente lo stile di qualsiasi interno, dandogli chic ed eleganza.

Offriamo soluzioni moderne e sofisticate per la separazione di qualsiasi spazio a prezzi molto interessanti. Combiniamo un design senza tempo con flessibilità e adattamento con facilità d'uso. Modifica di locali apertura
o separazione, non è mai stato così facile grazie ai nostri sistemi di pareti manovrabili

CREATIVE SOLUTION

Carrying out a business requires flexibility. More and more often, there is a need to change a room by adapting it towards better functionality and profitability. The answer to these needs are mobile walls. In the case of glass walls, either the flow of light or complete discretion may be required, both objectives can be achieved by separating the space
and choosing the appropriate panel properties. Mobile walls enable the implementation of many independent projects at the same time and place. They are a guarantee of safety and modern style.

Mobile acoustic walls also provide the possibility of zone separation without limiting the rooms spaciousness. Top-quality panels and glass in any color perfectly complements the style of any interior, giving it chic
and elegance.

We offer modern, sophisticated solutions for separation of any space at very attractive prices. We combine timeless design with the flexibility of surface adaption and functionality of use. Modification of rooms and adapting rooms, re-opening
or separating zones, has never been as easy as with mobile acoustic wall systems.

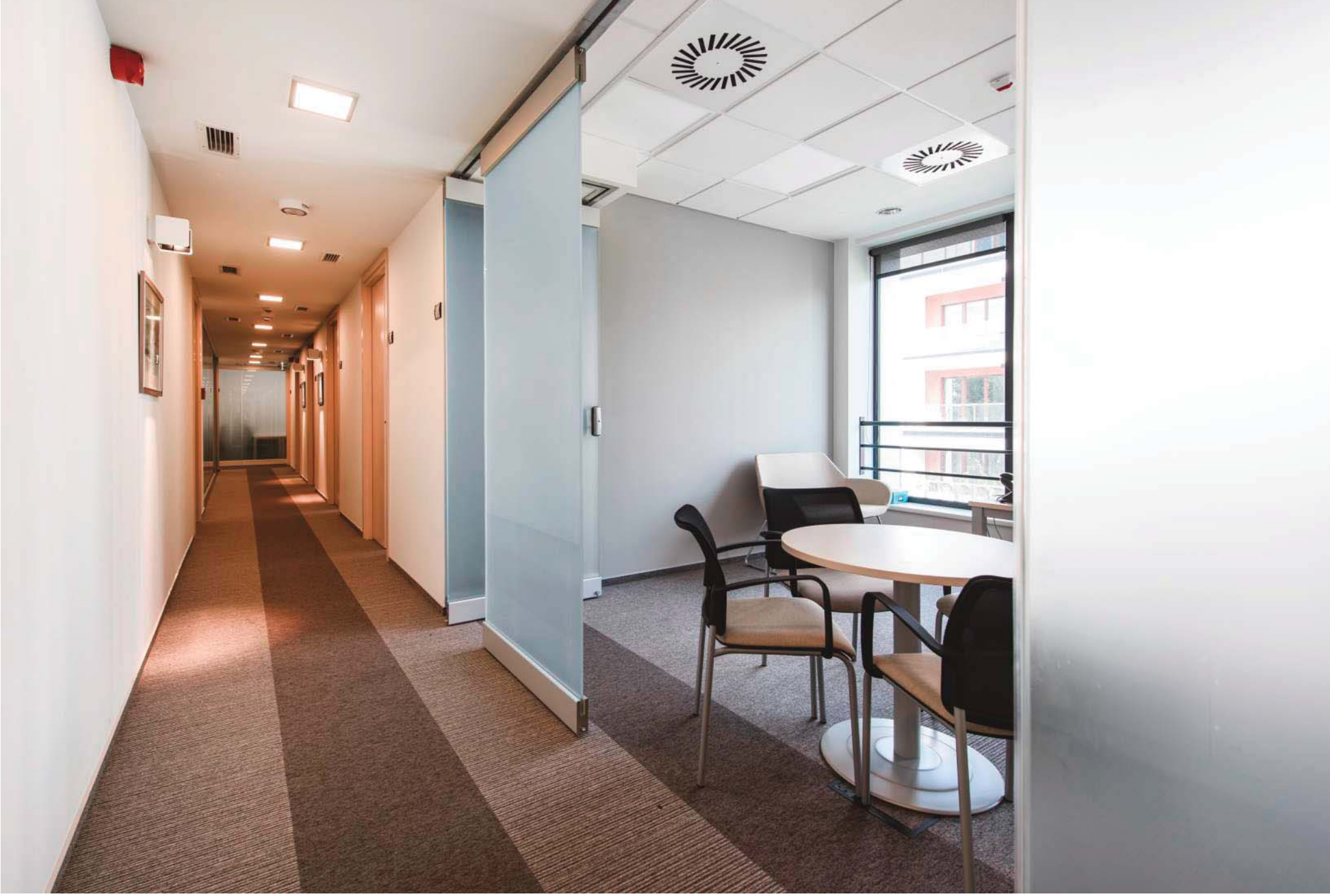

ORGANIZZAZIONE DEGLI SPAZI

Paretiin offre soluzioni individuali su misura per le diverse esigenze dei clienti. Grazie ai nostri sistemi di pareti manovrabili, possiamo organizzare lo spazio in hotel, case e appartamenti e la funzionalità degli edifici aziendali può essere migliorata.
Le nostre pareti migliorano l' estetica e la sicurezza. Forniamo una moltitudine di soluzioni in base allo spazio, tenendo presente il comfort di lavoro e il relax. Grazie a tecnologie innovative e una vasta gamma di materiali e finiture aggiungiamo una nuova dimensione al design moderno.

ORGANIZATION OF SPACES

Paretiin offers individual solutions tailored to diverse needs of customers. Thanks to our systems of mobile walls, the space in hotels, houses and apartments can be arranged in interesting ways and the functionality of company buildings can be improved.
Our walls introduces a higher level of aesthetics and safety. We provide a multitude of required solutions for a chosen space, keeping in mind working comfort and relaxation. Based on proven technologies and a wide range of finishing materials we add a new dimension to modern design.

SALA 3

SALA 5
A2

ISOLAMENTO ACUSTICO E RESISTENZA AL FUOCO

In un ufficio moderno, una sala conferenze o un hotel, una delle principali proprietà richieste della parete divisoria è il suo isolamento acustico. Il nostro prodotto, grazie ai suoi parametri unici, è la soluzione ideale per dividere gli ambienti che devono essere utilizzati in silenzio, in modo che non si senta alcun rumore dall'esterno.

Progettando l'interno degli edifici, dobbiamo assolutamente ricordare la sicurezza delle persone che li useranno. Per far fronte a queste sfide, offriamo un prodotto con uno standard di sicurezza molto elevato anche per quanto riguarda la resistenza al fuoco

I parametri tecnici dei nostri prodotti sono stati confermati da certificati di qualità.

SOUND INSULATION AND FIRE RESISTENCE

In a modern office, conference room or hotel, one of the main required properties of the partition wall is its sound insulation. Our product, thanks to its unique parameters, is the ideal solution to divide rooms which must be used in silence, so that no noise is heard from the outside.

Designing the interior of the buildings, we must absolutely remember about the safety of people who will use them. Constantly tightening requirements dictate the use of a certain fire resistant solution. To meet these challenges, we offer a product with a very high safety standard.

Technical parameters of our products has been confirmed by certificates of quality.

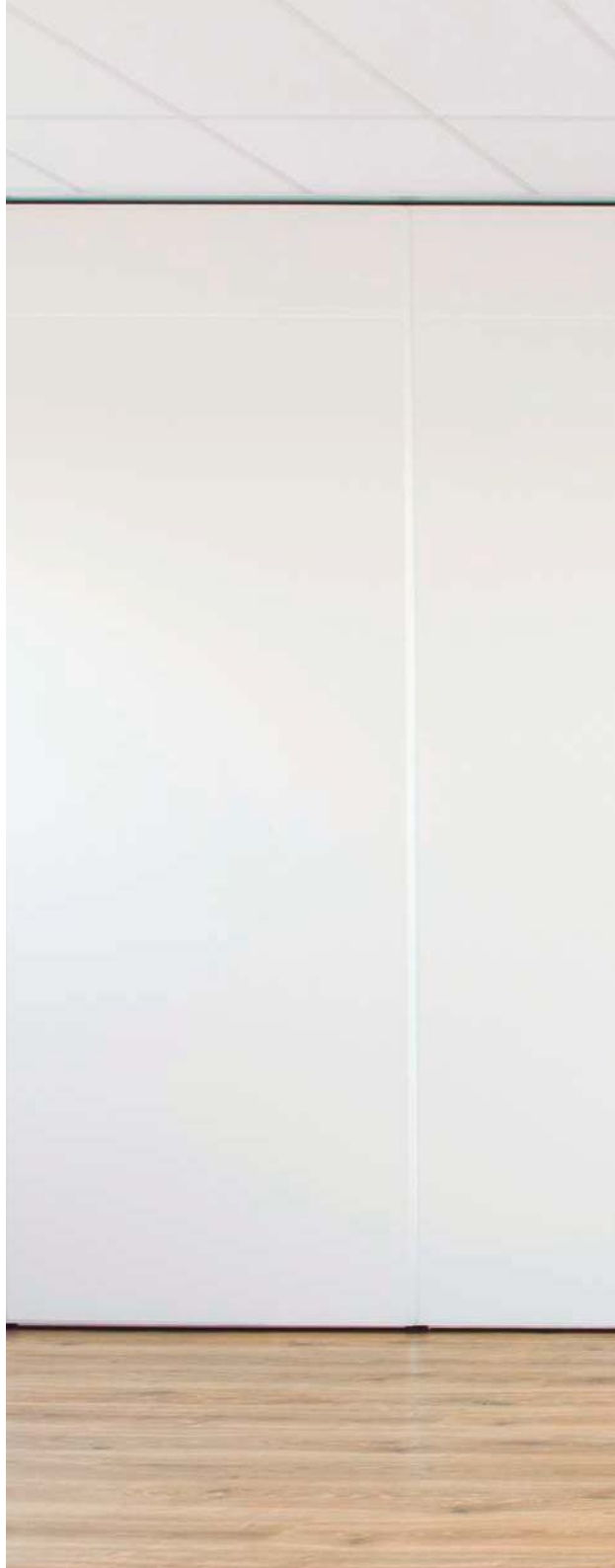

VANTAGGI DI MAN110

- insonorizzazione <53 dB certificati
- alta resistenza al fuoco in base alle applicazioni
- 2-punti o 1-punto di ancoraggio pannello, consentendo sistemi di impacchettamento personalizzato.
- altezza delle pareti limitata solo dalle dimensioni dell'edificio
- elevata estetica data dalla verietà di finiture possibili.
- facilità di divisione stanza grazie a tutte le soluzioni possibili.

ADVANTAGES OF MAN110

- sound insulation <53 dB certified by ITB
- very high fire resistance, depending on the application
- 2-point and 1-point suspension of the panel, allowing the installation of walls with custom parking
- wall height limited only by the requirements of the building construction
- amazing visual characteristics, thanks to the full range of available finishing materials
- easy room partition, thanks to the use of proven solutions

FUNZIONALITA' ED ESTETICA

Le pareti mobili hanno un grande vantaggio nell'aggiungere a un edificio la massima funzionalità migliorando al contempo la loro estetica.
L'adempimento di questi criteri crea condizioni di lavoro ideali e un interno elegante.
La nostra soluzione combina le migliori caratteristiche dei pannelli ciechi e in vetro, creando una proposta molto attraente per qualsiasi designer dal punto di vista della funzionalità e dell'estetica.

I pannelli in vetro di MAN 110G consentono di combinare i vantaggi dell'isolamento acustico e della trasparenza di una stanza. I telai da 15 cm e il posizionamento del meccanismo sui bordi del pannello forniscono una superficie molto grande del vetro. Grazie a ciò, otteniamo un adeguato flusso di luce tra gli ambienti e piena visibilità di ciò che accade dietro la parete con un ottima insonorizzazione.

FUNCTIONALITY AND AESTHETICS

Mobile walls have a great advantage of achieving a buildings highest functionality while improving their aesthetics.
The fulfillment of these criteria creates ideal work conditions and a stylish interior.
Our solution combines the best features of solid and glass panels, creating a very attractive proposition for any designer from the functionality and aesthetics point of view.

The glass panels of MAN 110G allow you to combine the advantages of sound insulation and transparency of the room partition. Narrow 15 cm side frames and expanding mechanism placement at the edges of the panel provide a very large surface of the glass in the wall. Thanks to that, we obtain adequate light flow between rooms and full visibility of what happens behind the wall without penetration of noise.

VANTAGGI DI MAN110 G

- telaio laterale <15cm nel pannello da 130 cm
- combinazione tra trasparenza del vetro e insonorizzazione
- colori illimitati delle cornice in base all'estetica della stanza
- può essere combinata con i pannelli ciechi.

ADVANTAGES OF MAN110 G

- narrow side frame <15cm in the panel of 130cm width
- combination of glass transparency and sound insulation
- unlimited frame colours, adapted to the room aesthetics •
can be combined with solid panels

SISTEMA AUTOMATIZZATO

Le pareti mobili non sono solo una soluzione pratica, ma anche facile da gestire. Selezionando un prodotto con un sistema di tenuta automatizzato, forniamo agli utenti una gestione più rapida e quindi una riorganizzazione efficiente delle stanze.

Il sistema di tenuta elettrica automatizzato è stato progettato per aziende e privati che desiderano risparmiare tempo ed energia durante la divisione ciclica e di routine degli ambienti. Influisce sul comfort e sul facile utilizzo di queste pareti.

Se è spesso necessario modificare la disposizione delle stanze, un meccanismo automatizzato è una soluzione indispensabile che semplifica questa operazione. Invece di sigillare manualemente il pannello a parete, è sufficiente premere il pulsante.
L'installazione del sistema non influisce sull'aspetto della parete e sulla sua estetica perché l'attuatore elettrico è posizionato all'interno del pannello.

AUTOMATED SYSTEM

Mobile walls are not only a practical solution, but also easy to handle. Selecting a product with an automated sealing system, we provide users faster handling, and thus efficient rearrangement of the rooms.

The automated electrical sealing system was designed for companies and individuals who want to save time and energy during cyclic, routine division of rooms. It affects the comfort and easy of use of these walls.

If you frequently need to change the arrangement of the rooms, an automated mechanism is an indispensable solution which simplifies this operation. Instead of manual sealing of the wall panel, you simply press the button.
Installation of the system does not affect the appearance of the wall and its aesthetics because the electric actuator is placed inside of the panel.

VANTAGGI DI MAN110 E

- non ha bisogno di una giunzione meccanica della parete
- aggancio automatico del pannello a parete dopo aver premuto il pulsante
- il pulsante è montato su un bordo laterale del pannello senza influire sulla sua estetica
- può essere applicato sia in pannelli ciechi che vetrati
- fornisce una disposizione molto veloce e accurata della stanza

ADVANTAGES OF MAN110 E

- doesn't need a mechanical junction of the wall
- automatic docking of wall panel after pressing the button
- button is mounted on a side edge of the panel without affecting its aesthetics
- can be applied both in solid and glazed panels
- provides a very fast and accurate arrangement of the room

TRASPARENZA E ELEGANZA

Le pareti mobili in vetro sono un prodotto che dà l'impressione di leggerezza ed eleganza. Trasmette luce naturale e ingrandisce visivamente lo spazio della stanza. Questa è un'opzione per coloro che pongono l'accento su soluzioni che non sono solo funzionali, ma anche eleganti.

La soluzione ideale per chi vuole ottenere l'effetto della trasparenza ed eleganza con facili divisioni di interni altrettanto importanti.

Se la nostra scelta è dividere la stanza con pareti di vetro, non abbiamo bisogno di una schermatura permanente. La scelta migliore è una parete mobile, che consente una completa rimozione della divisione della stanza in qualsiasi momento. Questa flessibilità può essere utile ad esempio nei luoghi espositivi e nei centri commerciali, dove è necessario il pieno accesso o in luoghi in cui le pareti in vetro forniscono una visione più ampia degli spazi, consente di riorganizzare rapidamente lo spazio.

TRASPARENCY AND ELEGANCE

Glass mobile walls is a product which gives the interior the impression of lightness and elegance. It transmits natural light and visually enlarges the room space.This is an option for those who put emphasis on solutions which are not only functional, but also elegant.

Wherever we want to get the effect of transparency and elegance with easy divisions of interiors equally important, the use of glass mobile walls is the ideal solution.

If our choice is to divide the room with glass walls, we do not need to fix them permanently. Much more preferred choice is a mobile wall, allowing a complete removal of the room division at any time. This flexibility can be useful for example in exhibition sites and shopping malls, where full access to its interior is needed temporarily or in places where glass walls provide the spaciousness, and mobility allows you to rearrange the space quickly.

VANTAGGI DI MAN48

- spettacolare effetto visivo, con la possibilità di un rapido riarrangiamento di spazi divisi
- parete luminosa in vetro temperato ESG con spessore di 10 o 12 mm
- 2 tipi di sistemi di montaggio: carrello compatto e binario stretto per pareti più piccole o sistema standard con la massima resistenza
- capacità di installare serrature e porte elettroniche.

ADVANTAGES OF MAN48

- spectacular visual effect, with the possibility of quick rearrangement of divided spaces
- light wall made of ESG tempered glass with thickness of 10 or 12 mm
- 2 types of mounting systems: compact carriage and narrow track for smaller walls or standard system with maximum resistance
- ability to install electronic locks and doors in required place

aG collection

SOLUZIONI IDEALI PER ARCHITETTI

Per gli architetti più esigenti abbiamo sviluppato prodotti che conferiscono agli interni un carattere moderno, sia dal punto di vista visivo che funzionale.
Una gamma illimitata di rivestimenti e materiali di finitura, unita all'attenzione ai minimi dettagli. Molte varianti di sistemi di impacchettamento su misura per le esigenze del singolo cliente, consentono la divisione spaziale prevista.

A conferma della massima qualità abbiamo ottenuto certificati igienici dai certificati PZH (Istituto Nazionale di Igiene) e ITB (Building Research Institute) che dimostrano un altissimo isolamento acustico e resistenza al fuoco dei nostri prodotti, garantendo così l'idoneità della nostra soluzione in qualsiasi tipo di edificio.

I nostri prodotti sono adatti per: centri congressi, hotel, sale banchetti, case nuziali, ristoranti, edifici per uffici, centri commerciali, università, scuole, asili nido, strutture sanitarie, case e appartamenti privati.

IDEAL SOLUTION FOR ARCHITECTS

For the most demanding architects we have developed products that give interiors a modern character, both in visual and functional ranges. An unlimited range of fillings and finishing materials, combined with the attention to the smallest detail. Many variants of parking systems and track connections, tailored to the individual customer's requirements, enable the expected space division and at the expected time.

As a confirmation of the highest quality we have obtained hygienic certificates from PZH (National Hygiene Institute) and ITB (Building Research Institute) certificates which prove very high sound insulation and fire resistance of our products, thus guaranteeing the suitability of our solution in any type of building.
Our products will be suitable especially in conference centers, hotels, banquet rooms, wedding houses, restaurants, office buildings, shopping centers, universities, schools, kindergartens, health care facilities, homes and private apartments.

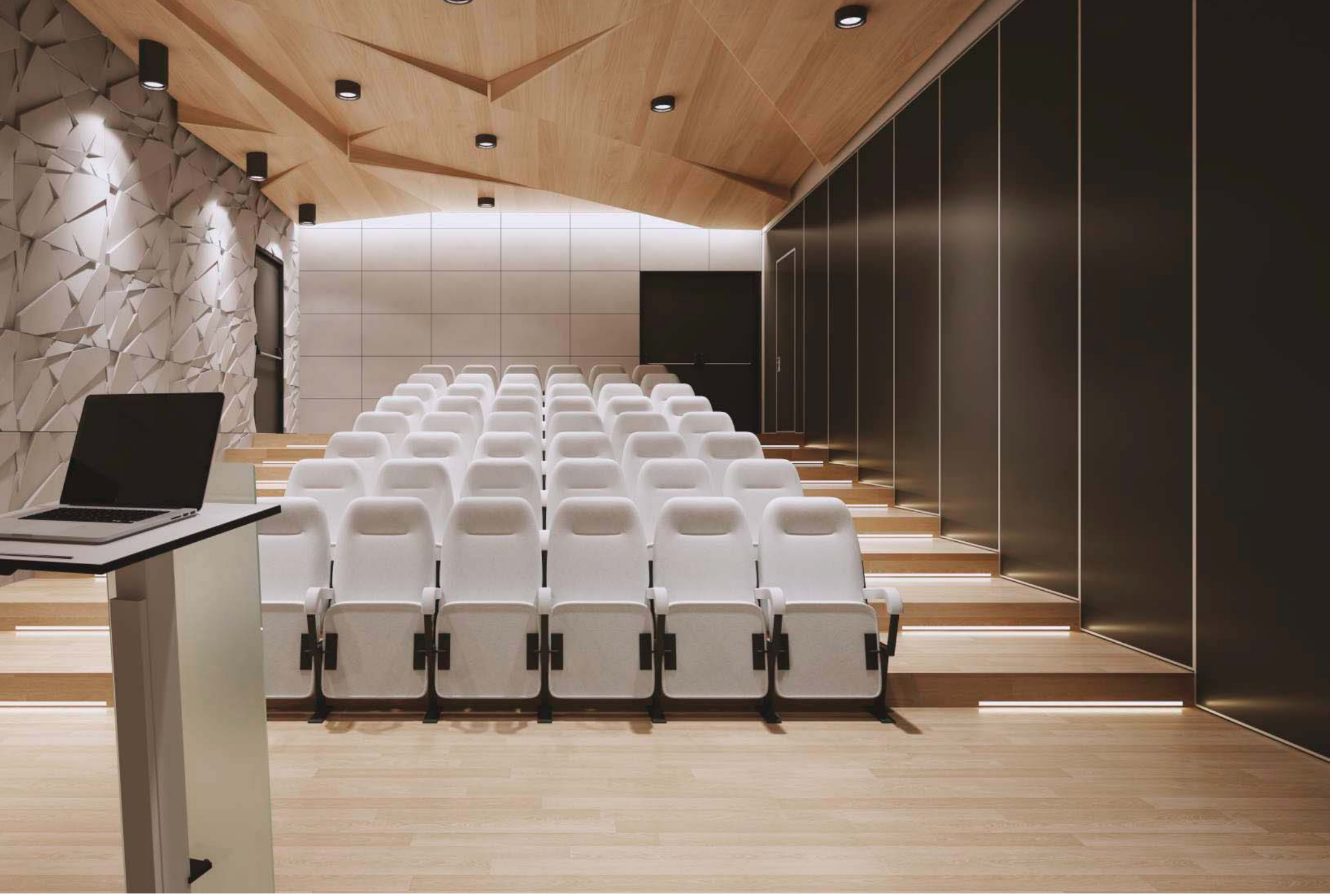

IMPACCHETTAMENTO

Aspetto e spazio utilizzabile della stanza sono ugualmente importanti prima e dopo l'installazione della parete manovrabile, sono fattori chiave dove e come avviene l'impacchettamento . Le impacchettate non possono interferire nell'uso della stanza.

Il numero di opzioni possibili consentirà di scegliere la soluzione giusta per la soddisfazione dei clienti. L'ancoraggio a un punto dei moduli consente d'impacchettarla in piccole stanze dove non c'è spazio e in edifici in cui è tecnicamente impossibile installare un sistema di impacchetamento standard.

Le nostre soluzioni garantiscono di trovare lo sapzio di impacchettamento, anche in un piccolo spazio. La possibilità di avere diverse tipolofie di impacchettamento consente di avere una soluzione adatta all'architettura della stanza selezionata. I clienti apprezzeranno la praticità delle soluzioni offerte durante l'uso a lungo termine dello spazio interno e l'ampia varietà di opzioni che aiuterà a raggiungere la piena soddisfazione.

PARKING

Appearance and usable space of the room are equally important before and after the installation of the partition wall, so that the place and the method of parking are key factors Parked walls cannot interfere in the use of the room.

The number of options will allow one to choose the right solution for your location, and will eventually decide on the customers satisfaction.
One-point suspension of the mobile wall panels enables you to park it in small rooms there is no space for a separate parking slot and in buildings where it is technically impossible to install a standard parking system.

Our services guarantee finding a place for a parked wall, even in a small space. The possibility to combine different types of parking systems allows you to implement a suitable variant for the architecture of the selected room. Customers will appreciate the practicality of offered solutions during long-term use of the interior space, and a wide variety of options will help them achieve full satisfaction.

PARALLELO CON RITORNO
PARALLEL PARKING WITH SHIFT

SU BINARIO A 2 PUNTI
PARKING IN THE TRACK
WITH 2-POINT SUSPENSION

CON BINARIO A 1 LIVELLO
PARKING IN THE
1-LEVEL TRACK

IN RIENTRANZA CON 2 ASSI
PARKING IN RECESS
IN TWO AXES

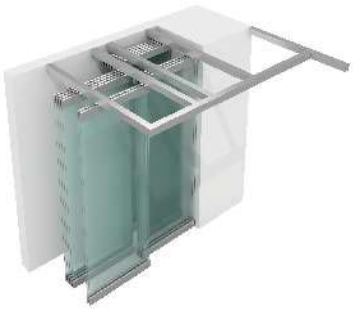

OBLIQUO IN RIENTRANZA
OBLIQUE PARKING
IN THE RECESS

ACCANTO AL BINARIO
PARALLEL PARKING
NEXT TO THE TRACK

IN ASSE PARALLELA
PARKING AT WALL IN
PERPEDICULAR RAIL

IN LINEA A 1 PUNTO
PARKING IN TRACK WITH
1-POINT SUSPENSION

IN RIENTRANZA
PARKING IN THE RECESS

MONTAGGIO BINARI

L'installazione della parete manovrabile richiede il fissaggio del binario in alluminio a un soffitto. Un corretto montaggio è possibile grazie a molte soluzioni, che possono essere modificate individualmente, a seconda del design di un edificio e il peso dela parete manovrabile..

Se si desidera che la parete funzioni senza problemi la guida dovrà essere livellata e fissata su supporti che possano sostenere il peso della parete manovrabile .

Una corretta installazione del binario aiuterà a migliorare le qualità estetiche della stanza, mascherando la visibilità di eventuali elementi indesiderati che potrebbero influire negativamente sulla percezione visiva degli interni.

MONTAGGIO SU TRVE IPE

MOUNTING TO I-BEAM

MONTAGGIO CON BARRE FILETTATE A SOFFITTO

MOUNTING ON STANDARD PINS

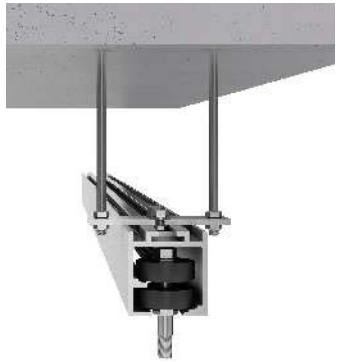

MONTEGGIO CON TELAIO RINFORZATO

MOUNTING ON PINS AND STRENGTHENED FRAME

TRACK MOUNTING

Installing of the mobile wall requires the fastening of the aluminum track to a ceiling, in which the wall can move. Proper mounting is possible thanks to many prepared solutions, which can be individually modified, depending on the design
of a building and weight of the wall.

If you want the wall to move failure-free, perfectly leveled construction must be installed to the ceiling to maintain the required capacity.

Proper track installation will help to improve the aesthetic qualities of the room, masking the visibility of any unwanted elements that could adversely affect the visual perception of the interior.

MONTAGGIO A SOFFITTO

MOUNTING TO CEILING

CON BARRE FILLETATE A SOFFITTO PER CONTROSOFFITTO

MOUNTING ON PINS TO THE SUSPENDED CEILING

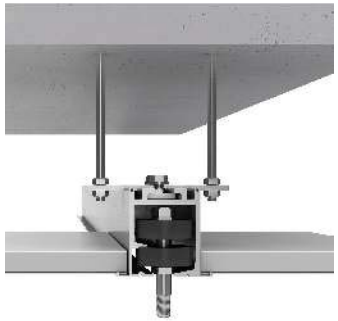

MONTAGGIO CON ELEMENTO INTERMEDIO

MOUNTING WITH INTERMEDIATE ELEMENT

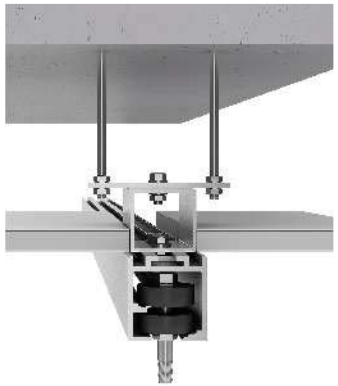

MODULI

La stabilità della costruzione della parete in alluminio e dei singoli componenti e una priorità per i nostri ingegneri.
Al fine di ottenere i migliori parametri tecnici reali, ogni singolo elemento è stato creato da design originali con grande cura e precisione.

SCHEMA MODULO MAN110E
SCHEME OF MAN110E PANEL

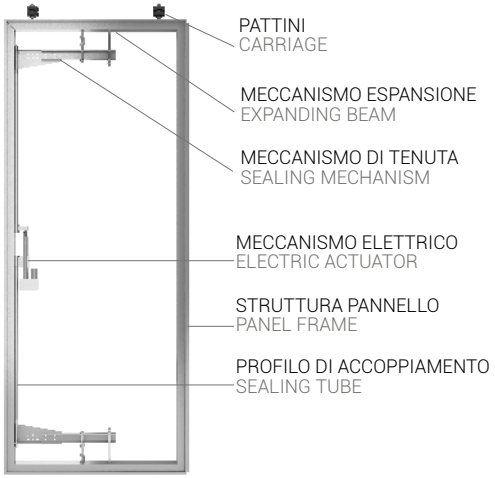

MODULI CIECHI CON PORTA
SOLID MODULE WITH DOOR MOUNTED TO WALL

MODULE

Stability of the aluminum wall construction and individual components was a priority for our engineers. In order to get the best real technical parameters, every single element has been created by original designs with great care and precision

MODULI VETRO CON PORTA
GLASS MODULE WITH DOOR

MODULI CIECHI CON PORTA
SOLID MODULE WITH DOOR

MODULI CIECHI CON PORTA DOPPIA
SOLID MODULE WITH DOUBLE DOOR

PRECISIONE NEI DETTAGLI

Una risorsa inestimabile della nostra azienda è un team di progettisti e ingegneri con un altissimo livello di conoscenza pratica. Tutti i componenti delle nostre pareti manovrabili sono stati progettati, costruiti e testati con molta attenzione al fine di ottenere un prodotto di qualità con grande importanza per un utilizzo a lungo termine.
La precisione nella produzione di ogni dettaglio ha un impatto diretto sul comfort d'uso. I carrelli appropriati determinano un facile spostamento anche delle pareti più grandi. La costruzione del meccanismo di tenuta influisce direttamente sull'isolamento acustico e sulla stabilità della parete.
I nostri prodotti sono il risultato di molti anni di analisi delle soluzioni disponibili in relazione alle aspettative dei clienti e una sintesi dell'esperienza in collaborazione con partner commerciali di tutto il mondo.

PRECISION IN DETAIL

An invaluable asset of our company is a team of designers and engineers with a very high level of practical knowledge
gained during the creation of the original KOMANDOR furniture systems. All components of our mobile walls have been very carefully designed, built and tested in order to obtain a product distinctive with its quality having great importance for long-term use.
Precision in production of every detail has a direct impact on comfort of use. Appropriate carriages determine a quiet and easy moving of even the biggest walls. The construction of the sealing mechanism directly affects sound insulation and stability of the mounted wall.
Our products are the result of many years of available solutions analysis in connection with the expectations of customers and a summary of experience in cooperation with business partners around the world.

MAN48 CON GUIDA A 2 LIVELLI
MAN48 IN 2-LEVEL TRACK

MAN48 CON GUIDA A 1 LIVELLI
MAN48 IN 1-LEVEL TRACK

MAN110 SEZIONE VERTICALE PARTE SUPERIORE
MAN110 VERTICAL SECTION UPPER PART

MAN110 SEZIONE VERTICALE PARTE INFERIORE
MAN110 VERTICAL SECTION LOVER PART

MAN110 ESPANSIONE SUPERIORE
MAN110 TOP EXPANDER

MAN110 ESPANSIONE INFERIORE
MAN110 BOTTOM EXPANDER

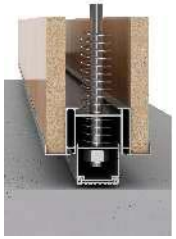

MAN110 CONNESSIONE ALL'ELEMENTO DI STOP
MAN110 END NODE CONNECTION WITH A PANEL

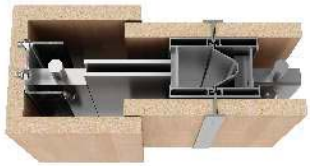

MAN110 CONNESSIONE ALL'ELEMENTO DI PARTENZA
MAN110 STARTING NODE CONNECTION WITH A PANEL

SPECIFICHE TECNICHE
TECHNICAL SPECIFICATION

	MAW110	MAW110G	MAW48
Spessore dei pannelli Panel thickness	110 mm	110 mm	48 mm
Insonorizzazione Sound insulation	Rw = 41 dB - 53dB	-	-
Altezza pareti Wall height	il limite è l'altezza dei locali (pannelli standard 6000mm) limited only by the building structure (Standard panel to 6000 mm)	il limite è l'altezza dei locali (pannelli standard 6000mm) limited only by the building structure (Standard panel to 6000 mm)	2000 - 3680 mm 2000 - 3680 mm
Pannelli con 1 punto di ancoraggio Panel width for the 1 point suspension	500 - 1100 mm	500 - 1100 mm	500 - 1100 mm
Pannelli con 2 punti di ancoraggio Panel width for a 2-point suspension	700 - 1300 mm	700 - 1300 mm	700 - 1300 mm
Rivestimento Filling	tutti i matteriali com spessore 18 mm all materials to a thickness of 18 mm	tutti i matteriali com spessore 18 mm e 24 mm abbinato a vetro. all materials to a thickness of 18 mm and 24 mm combined glass	vetro temperato con spessore di 10 o 12 mm. tempered glass with a thickness of 10 or 12 mm
Sistema di ancoraggio Suspension system	1- punto o 2 punti 1-point or 2-point	1- punto o 2-punti 1-point or 2-point	2-punti 2-point
Porta Door	modulo porta, singolo o doppio door panel, single or double	modulo porta, singolo o doppio door panel, single or double	modulo porta, singolo o doppio door panel, single or double
Tipologia di apertura Handling	manuale o automatizzata Manual or automated sealing	manuale o automatizzata Manual or automated sealing	manuale Manual
Peso dei moduli solo struttura Panel weight without filling (system)	10,58 kg/m2	14,62 kg/m2	5,82 kg/m2
Peso dei moduli con rivestimento base Panel weight with basic filling	33,92 kg/m2	41,75 kg/m2	29,57 kg/m2
Rapporto di reazione al fuoco ecc. PN-EN 13501-1 + A1:2010 The qualification report on reaction to fire acc. to PN-EN 13501-1 + A1: 2010	B-S2, d0	B-S2, d0	-

CERTIFICATI E STUDI

1. Certificazione di qualità ISO 9001: 2008 rilasciata dalla certificazione DEKRA
2. Relazione dell'ITB sull'isolamento acustico della parete mobile MAN110. N. della relazione LA00-0992 / 16 / ZOONA sull'isolamento acustico della parete mobile MAN110 (49dB, 53 dB)
3.Relazione dell'ITB sulla reazione al fuoco:
   -Classificazione di diffusione del fuoco per parete mobile MAN110G
   -Rapporto di classificazione n. 2917.2 / 15 / ZOONP sulla reazione al fuoco d parete MAN110
   - Segnala no. LP01-2917 / 15 / ZOONP a parete MAN (grafici)
   - Segnala no. LP02-2917 / 15 / ZOONP sulla parete MAN (risultati)
4. Certificato igienico PZH per parete mobile MAN

I test di resistenza riportano n. SK / 1/2015 / S34
   -si riferisce al collegamento della staffa di montaggio 34-5010 con profilo principale 34-0300
   I test di resistenza riportano n. SK / 2/2015 / S34
   -si riferisce al carrello in alluminio 34-0510 e alla guida a due livelli
   34-0120 Relazione sui test di resistenza n. SK / 3/2015 / S34
   -si riferisce alla fionda 34-0510 senza il carrello e il profilo del morsetto di vetro
   120 al.34 parte. Un 34-0410 e profilo del morsetto di vetro 120 al. B 34-0420
I test di resistenza riportano n. SK / 4/2015 / S34
   -si riferisce al titolare del carrello 34-0500 e al profilo principale 34-0300
   34-0120 Relazione sui test di resistenza n. SK / 3/2015 / S34
   -si riferisce alla fionda 34-0510 senza il carrello e il profilo del morsetto di vetro 120
   al.34 parte. Un 34-0410 e profilo del morsetto di vetro 120 al. B 34-0420
I test di resistenza riportano n. SK / 4/2015 / S34
   -si riferisce al titolare del carrello 34-0500 e al profilo principale 34-0300

CERTIFICATES AND STUDIES

1. Quality Certification ISO 9001: 2008 issued by DEKRA Certification
2. Report of ITB on acoustic insulation of the mobile wall MAN110. Report No. LA00-0992 / 16 / ZOONA on acoustic insulation of the mobile wall MAN110 (49dB, 53dB)
3.Report of the ITB on reaction to fire:
   -Fire spreading classification for mobile wall MAN110G
   -Classification report No. 2917.2 / 15 / ZOONP on reaction to fire of the mobile wall MAN110
   -Report no. LP01-2917 / 15 / ZOONP on wall MAN (charts)
   -Report no. LP02-2917 / 15 / ZOONP on wall MAN (results)
4. PZH hygienic certificate for mobile wall MAN

Resistance tests report No. SK / 1/2015 / S34
   -refers to the connection of mounting bracket 34-5010 with main profile 34-0300
   Resistance tests report No. SK / 2/2015 / S34
   -refers to the aluminum carriage 34-0510 without slings and the two-level track
   34-0120 Resistance tests report No. SK / 3/2015 / S34
   -refers to sling 34-0510 without the carriage and the profile of the clamp of glass
   120 al.34 part. A 34-0410 and profile of the clamp of glass 120 al. 34 parts. B 34-0420
Resistance tests report No. SK / 4/2015 / S34
   -refers to the holder of the carriage 34-0500 and the main profile 34-0300
   34-0120 Resistance tests report No. SK / 3/2015 / S34
   -refers to sling 34-0510 without the carriage and the profile of the clamp of glass 120
   al.34 part. A 34-0410 and profile of the clamp of glass 120 al. 34 parts. B 34-0420
Resistance tests report No. SK / 4/2015 / S34
   -refers to the holder of the carriage 34-0500 and the main profile 34-0300

Via Prenestina Nuova 307
00036 Palestrina (RM) Italia
Tel. +39.06.95.48.153
www.paretiin.it
info@paretiin.it